MALOPRODAJNI CJENIK 2023

kerrock®

Beskrajna snaga mašte.

CONTY plus®

Kerrock **ploče**

3600 x 760 mm (2,74 m^2)

Debljina ploča	Uni	KERROCK MF	Lumino	EASY SHAPING	Granit
3 mm	273,75	-	-	-	-
6 mm	326,25	-	361,25	-	400,00
8 mm	400,00	-	441,25	-	483,75
12 mm	493,75	541,25	541,25	593,75	593,75
18 mm	656,25	-	-	-	758,75

3600 x 1350 mm (4,86 m^2)

Debljina ploča	Uni	KERROCK MF	Lumino	EASY SHAPING	Granit
6 mm	583,75	-	-	-	701,25
8 mm	713,75	-	-	-	860,00
12 mm	875,00	-	-	-	1.051,25

3600 x 930 mm (3,35 m^2)

Cijena u €/kom.

Debljina ploča	Uni (100, 108)	Lumino	Granit	Metalic	Terrazzo	Marmor / Luminaco Mramor / Luminaco	MB Teraco / Luminaco S
12 mm	601,25	-	-	-	-	-	-

3600 x 910 mm (3,28 m^2)

Cijena €/kom.

Debljina ploča	Uni (100, 108)	Lumino	Granit	Metalic	Terrazzo	Marmor / Luminaco Mramor / Luminaco	MB Teraco / Luminaco S
6 mm	390,00	-	-	-	-	-	-

Količinski popusti za narudžbu Kerrock ploča uzimaju se u obzir kod svake jednokratne narudžbe:

- količina od 5 - 10 kom. u standardnim efektima te dimenzijama - 5%
- količina iznad 10 - 25 kom. u standardnim efektima te dimenzija - 8%
- količina iznad 25 - 50 kom. u standardnim efektima te dimenzijama - 10%

Za radne površine preporučujemo uporabu svjetlijih boja.

Cijena €/kom.

Metalic	Terrazzo	MB Uni	Marmor / Mramor Luminaco	MB Teraco / Luminaco S
-	-	-	-	-
413,75	-	-	-	-
510,00	510,00 *	-	620,00 **	-
620,00	620,00	620,00	743,75	782,50
-	820,00	-	-	-

* samo za 1050, 1052, 5053
** samo za M 123, M 124, M 536, M 1060, M 1156, M 5079, M 5155, M 9078, M 9197, M 9202

Cijena €/kom.

Metalic	Terrazzo	MB Uni	Marmor / Mramor Luminaco	MB Teraco / Luminaco S
736,25	-	-	-	-
902,50	-	-	-	-
1.101,25	1.101,25	-	-	-

Rezanje, obrada po želji naručitelja dodatno se obračunava prema stvarnim troškovima. PDV se obračunava u skladu sa zakonom.

Napomena: Ploče se isporučuju samo u cijeloj dimenziji - komadu.

Ploče različitih dimenzija nisu iste šarže, zato je moguće odstupanje u nijansi.

Cijene su od proizvođača, bez PDV-a. FCO skladište proizvođača KOLPA, d.o.o. Metlika, Rosalnice 5.

Ostale boje i veličine proizvodimo po dogovoru.

Kerrock **medical program**

Ploče i zdjele proizvode se u sljedećim bojama: 108.

Dimenzija ploče	Cijena u EUR/kom	Tip umivaonika i sudopera	Cijena u EUR/kom
3600 x 760 x 12 (2,74 m²)	641,25	Tru	205,00
		Emma	237,50
		Nadia	258,75

Ostale boje i veličina izrađeni su po posebnom dogovoru.
Cijene ploča i umivaonika od Kerrock-a u medicinskoj izvedbi 30% su veće od cijena standardne izvedbe.

Kerrock **ljepilo**

	Cijena u €/kom.
Ljepilo Kerrock set veliki (1 kg)	28,75
Ljepilo Kerrock set srednji (0.5 kg)	23,75
Ljepilo Kerrock set mini (0.2 kg)	20,00
Ljepilo Kerrock u ulošku (250 ml)	28,75
Ljepilo Kerrock u ulošku (kutija 10 kom) (250ml)	253,75
Ljepilo Kerrock u ulošku (50 ml)	11,88
Ljepilo Kerrock u ulošku (kutija 10 kom) (50ml)	105,00
Injekcijska šprica (učvršćivač) (10ml) ID. 829 370	6,25
Injekcijska šprica (učvršćivač) (5 ml) ID. 829 380	5,88
Pneumatski pištolj (250) ID. 150 022	618,75
Pištolj za Kerrock ljepilo u ulošku TIP I (250 ml) ID 452 140	197,50
Pištolj za Kerrock ljepilo u ulošku TIP S (250 ml) ID. 150 400	281,25
Pištolj za Kerrock ljepilo u ulošku (50 ml) ID. 150 401	62,50
Miješalica za uložak (250 ml) ID. 16 430	1,38
Miješalica za uložak (50 ml) ID. 16 428	1,25
Unguator (lončić za miješanje ljepila) ID. 823 740	6,63

Specijalno kremasto abrazivno sredstvo za čišćenje

KERIL ID. 747 300

karton = 12 komada po 0,5 L

Cijena u € za karton: **67,50 €**

Cijena u €/kom.: **5,63 €/kos**

ID. 150 400

Pištolj za Kerrock ljepilo u ulošku TIP S (250 ml)

ID. 452 140

Pištolj za Kerrock ljepilo u ulošku TIP I (250 ml)

Za kuhinju i druge radne površine primjerene su sljedeće Kerrock boje iz samplera.

100, 101, 108, 109, 117, 118, 213, 426, 428, 500, 501, 502, 503, 506, 513, 514, 605, 728, 900, 901, 921, 924, 1050, 1052, 1055, 1076, 1087, 1090, 1091, 1092, 1093, 1099, 1157, 1158, 1159, 1160, 1193, 1194, 5053, 5061, 5064, 5075, 5080, 5083, 5194, 5195, 5196, 9011, 9082, 9198, 9199, 9204, 8101, 8501, 8502, 8102,
M 123, M 124, M 536, M 1060, M 1156, M 5079, M 5155, M 9078, M9197, ES 112, MF 178.

Za vanjsku uporabu (fasada) pogodan je Kerrock u sljedećim bojama iz samplera.

100, 101, 108, 109, 117, 118, 213, 214, 426, 428, 500, 501, 502, 503, 506, 513, 514, 605, 728, 729, 900, 901, 921, 924, 930, 1050, 1052, 1055, 1076, 1087, 1090, 1091, 1092, 1093, 1099, 1157, 1158, 1193, 1194, 5053, 5061, 5064, 5075, 5080, 5083, 5194, 5196, 9082, 9198, 9199, M 1060, M 1156, M 5079,

Ostale boje proizvodimo po dogovoru.

Kerrock **Umivaonici**

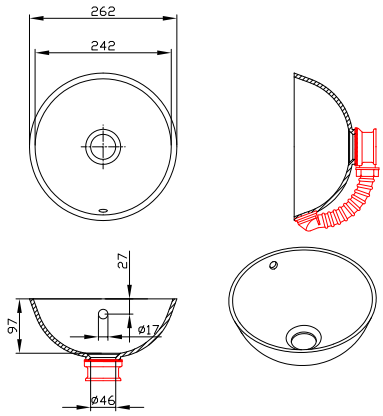

JANA

ø 242 mm / 97 mm / ø 46 mm

JEDNOBOJNI GRANIT

118,75 €

141,25 €

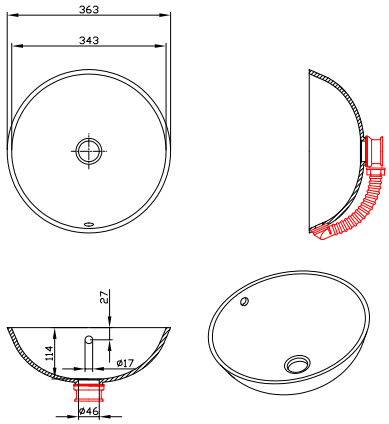

KERI

ø 343 mm / 114 mm / ø 46 mm

JEDNOBOJNI GRANIT

123,75 €

148,75 €

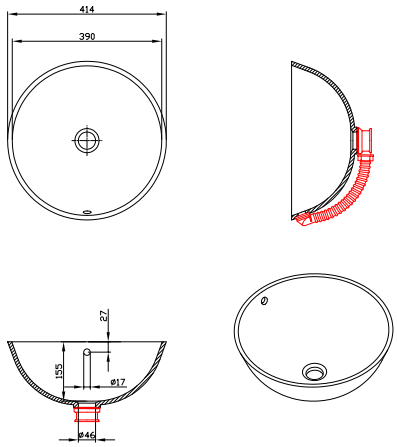

META

ø 390 mm / 155 mm / ø 46 mm

JEDNOBOJNI GRANIT

135,00 €

160,00 €

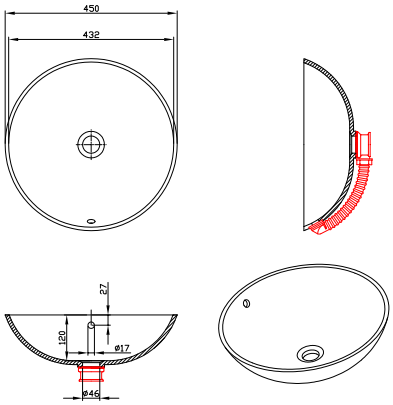

RONDO

ø 432 mm / 120 mm / ø 46 mm

JEDNOBOJNI	**140,00 €**
GRANIT	**167,50 €**

Beskonačne mogućnosti oblika.

Kerrock **Umivaonici**

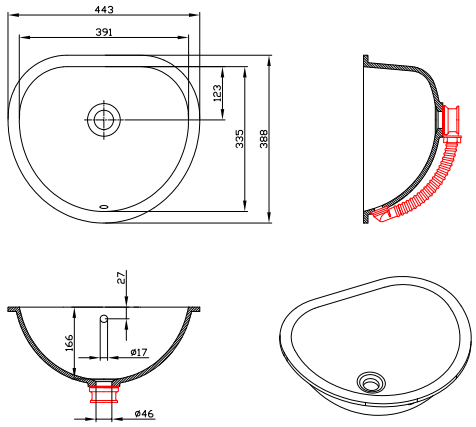

TRU

391 mm / 335 mm / 166 mm / ø 46 mm

JEDNOBOJNI **157,50 €**

GRANIT (1090, 5080, 5083, 9095) **188,75 €**

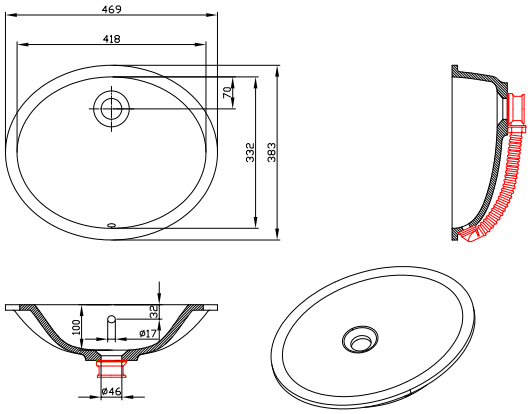

TISA

418 mm / 332 mm / 100 mm / ø 46 mm

JEDNOBOJNI (108) **131,25 €**

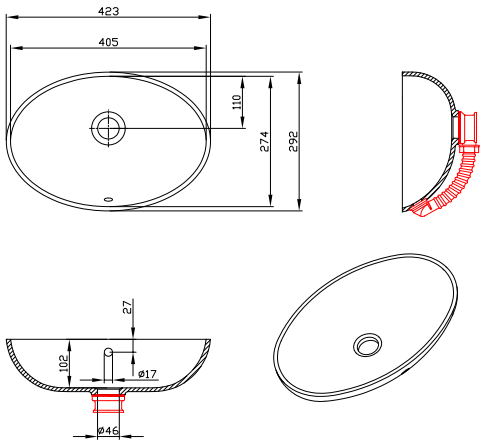

ANA

405 mm / 274 mm / 102 mm / ø 46 mm

JEDNOBOJNI **135,00 €**

GRANIT **160,00 €**

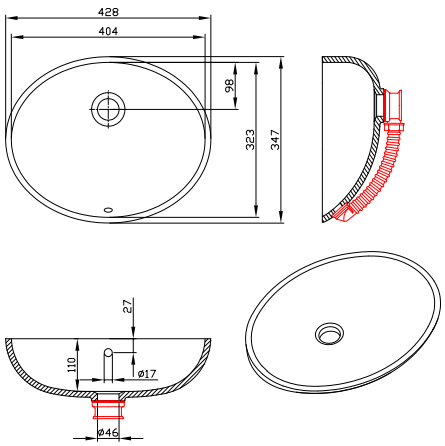

BLANCA

404 mm / 323 mm / 110 mm / ø 46 mm

JEDNOBOJNI GRANIT

135,00 €

160,00 €

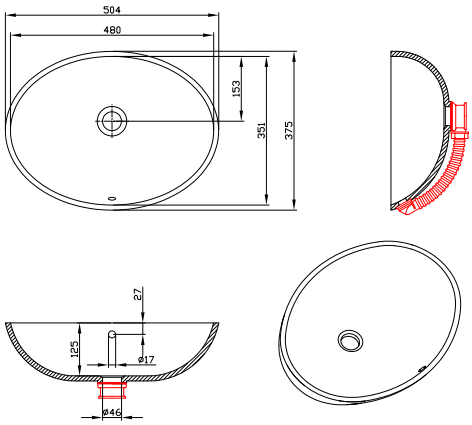

MAJA

480 mm / 351 mm / 125 mm / ø 46 mm

JEDNOBOJNI GRANIT

140,00 €

167,50 €

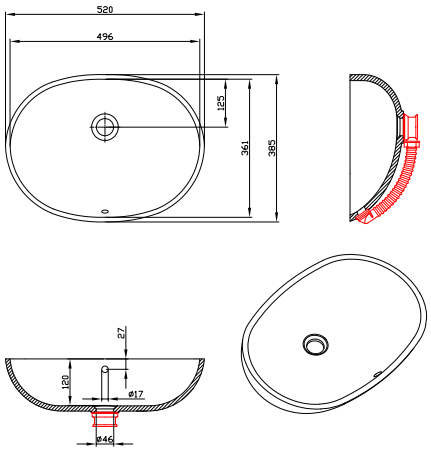

AJDA

496 mm / 361 mm / 120 mm / ø 46 mm

JEDNOBOJNI GRANIT

157,50 €

188,75 €

Kerrock **Umivaonici**

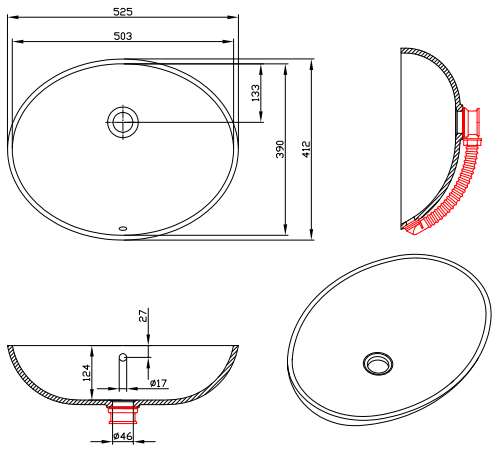

IVA

503 mm / 390 mm / 124 mm / ø 46 mm

JEDNOBOJNI	**157,50 €**
GRANIT	**188,75 €**

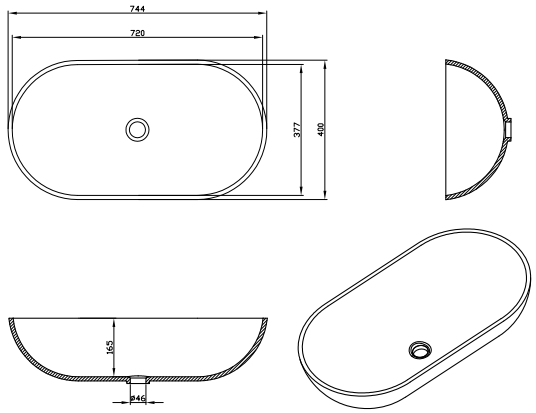

BEA

720 mm / 377 mm / 165 mm / ø 46 mm

JEDNOBOJNI	**243,75 €**
GRANIT	**292,50 €**

Meke, tanke linije ovalnih umivaonika razbijaju mrežu ravnih linija i unose lakoću, zaigranost, čak i blagu drskost.

Kerrock **Umivaonici**

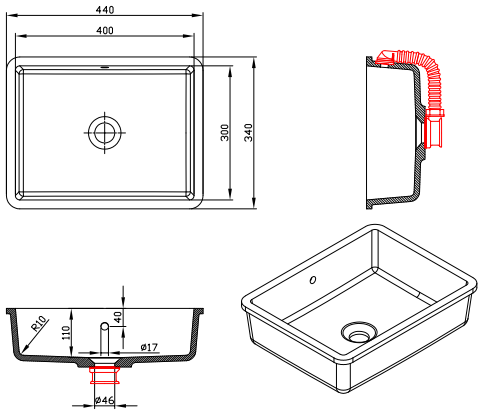

INA 400

ID. 838 030

400 mm / 300 mm / 110 mm / ø 46 mm

JEDNOBOJNI (108)

185,00 €

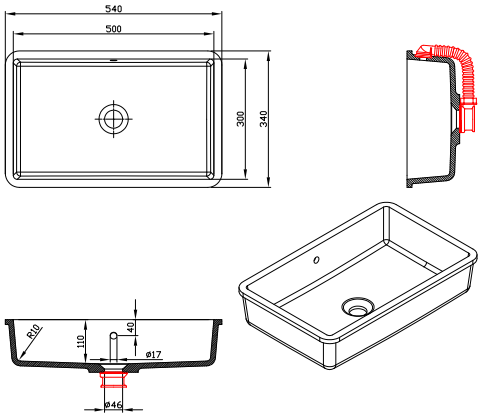

INA 500

ID. 833 820

500 mm / 300 mm / 110 mm / ø 46 mm

JEDNOBOJNI (108)

200,00 €

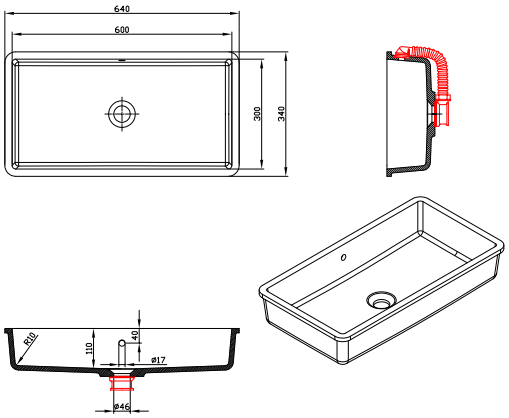

INA 600

ID. 838 330

600 mm / 300 mm / 110 mm / ø 46 mm

JEDNOBOJNI (108)

215,00 €

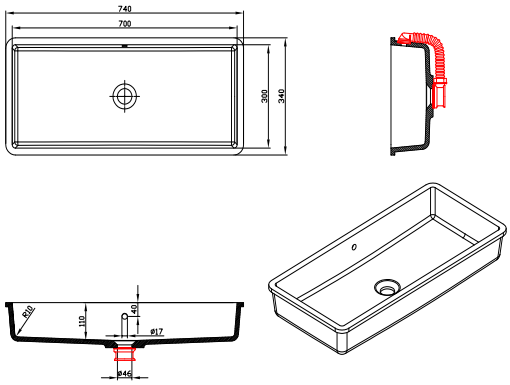

INA 700

ID. 835 500

700 mm / 300 mm / 110 mm / ø 46 mm

JEDNOBOJNI (108)

243,75 €

Kerrock **Umivaonici**

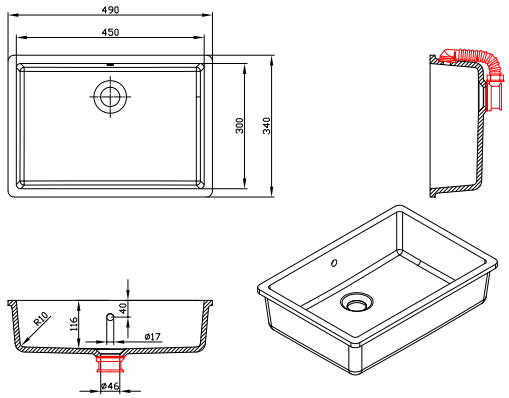

BRINA

450 mm / 300 mm / 116 mm / ø 46 mm

JEDNOBOJNI

191,25 €

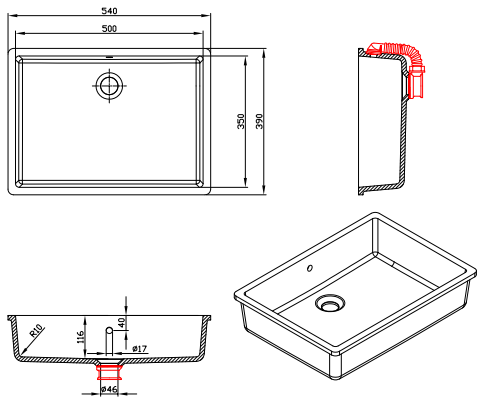

CHERI

500 mm / 350 mm / 116 mm / ø 46 mm

JEDNOBOJNI

198,75 €

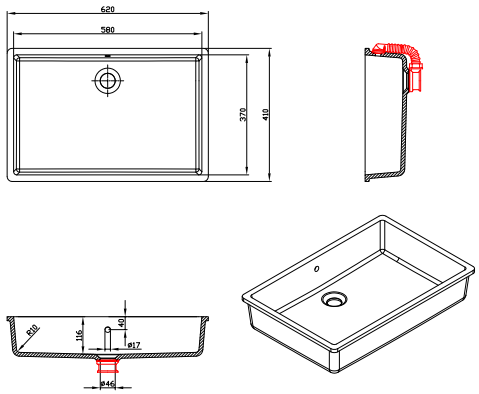

LORA

580 mm / 370 mm / 116 mm / ø 46 mm

JEDNOBOJNI

205,00 €

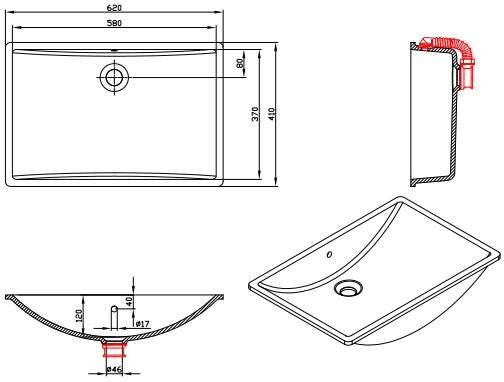

KELI

580 mm / 370 mm / 120 mm / ø 46 mm

JEDNOBOJNI

205,00€

Kerrock **Umivaonici**

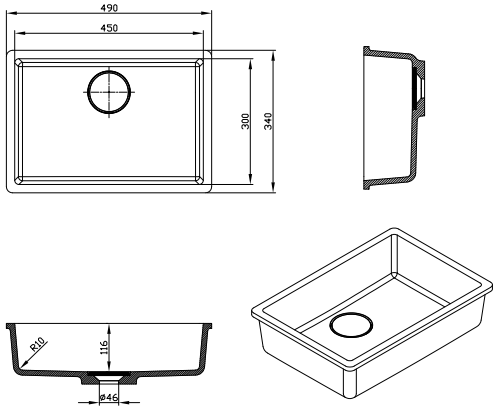

BRINA V ID. 624 020

450 mm / 300 mm / 116 mm / ø 46 mm

JEDNOBOJNI (108)

215,00 €

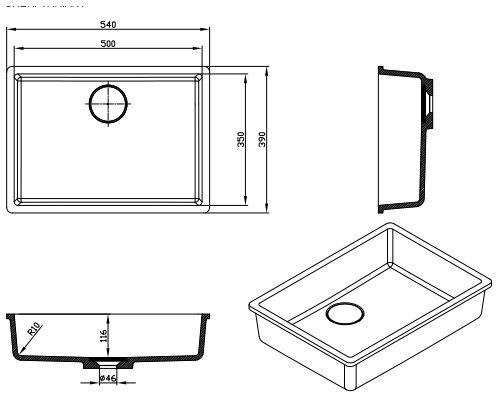

CHERI V ID. 624 070

500 mm / 350 mm / 116 mm / ø 46 mm

JEDNOBOJNI (108)

221,25 €

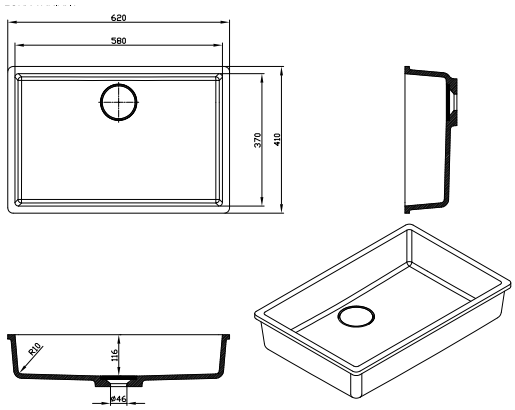

LORA V ID. 624 090

580 mm / 370 mm / 116 mm / ø 46 mm

JEDNOBOJNI (108)

228,75 €

Legende: V = poklopac sifona

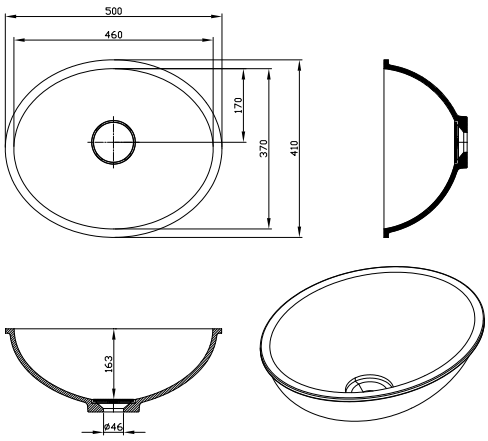

VITA V-UN

ID. 624 010

460 mm / 370 mm / 163 mm / ø 46 mm

JEDNOBOJNI (108)

178,75 €

NOVO Kerrock **Umivaonici**

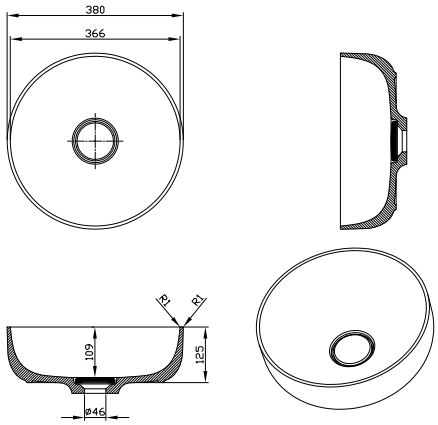

Uključujući poklopac Kerrock 108, tip 2 i izljevni ventil.

SOFT 380 V-ON

ø 366 mm / 109 mm / ø 46 mm ID. 597 990

JEDNOBOJNI (108)

243,75 €

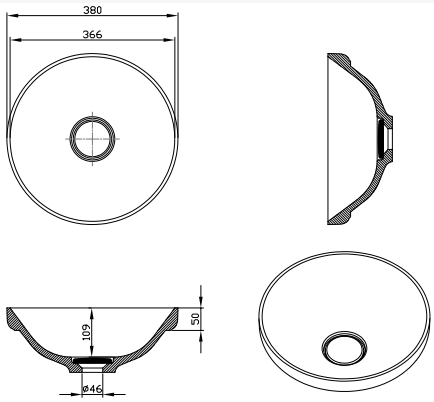

Uključujući poklopac Kerrock 108, tip 2 i izljevni ventil.

SOFT 380 V-IN

ø 366 mm / 109 mm / ø 46 mm ID. 598 000

JEDNOBOJNI (108)

236,25 €

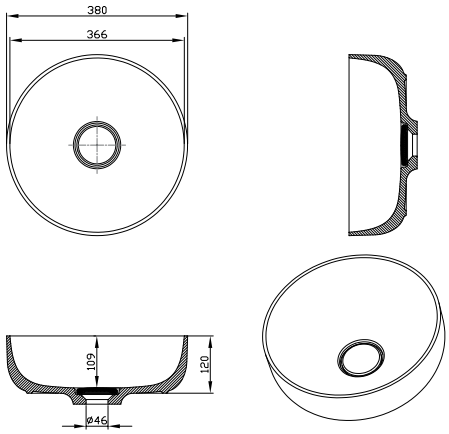

Uključujući poklopac Kerrock 108, tip 2 i izljevni ventil.

SOFT 380 V-UN

ø 366 mm / 109 mm / ø 46 mm ID. 864 760

JEDNOBOJNI (108)

236,25 €

Legenda: novo V = poklopac sifona

NOVO

Kerrock **Umivaonici**

kerrock®

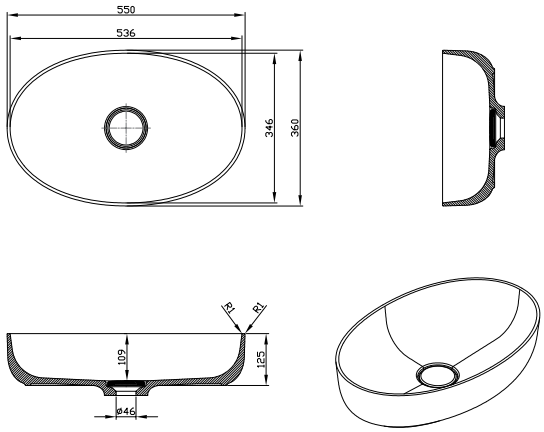

Uključujući poklopac Kerrock 108, tip 2 i izljevni ventil.

SOFT 550 V-ON

536 mm / 346 mm / 109 mm / ø 46 mm ID. 597 970

JEDNOBOJNI (108)

260,00 €

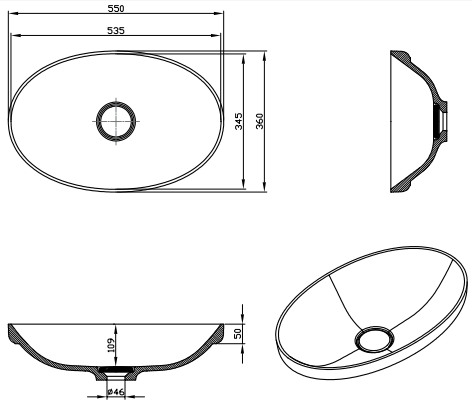

Uključujući poklopac Kerrock 108, tip 2 i izljevni ventil.

SOFT 550 V-IN

535 mm / 345 mm / 109 mm / ø 46 mm ID. 597 980

JEDNOBOJNI (108)

247,50 €

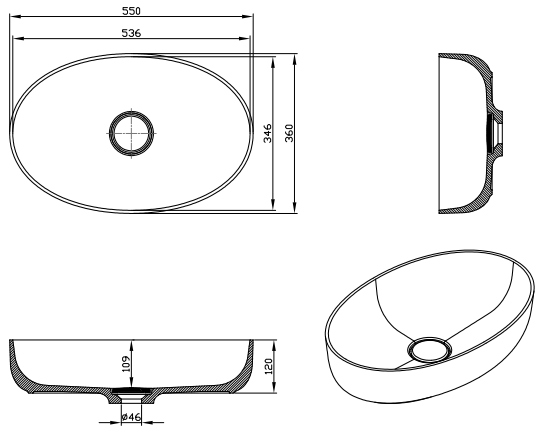

Uključujući poklopac Kerrock 108, tip 2 i izljevni ventil.

SOFT 550 V-UN

536 mm / 346 mm / 109 mm / ø 46 mm ID. 864 770

JEDNOBOJNI (108)

247,50 €

NOVO Kerrock **Umivaonici**

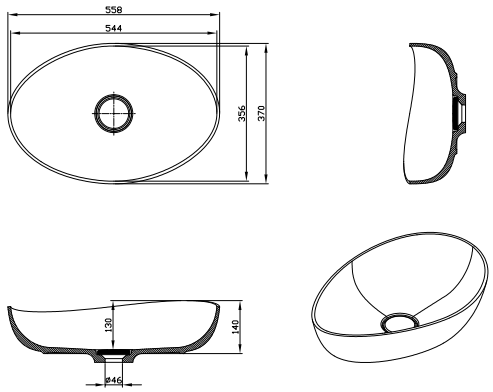

Uključujući poklopac Kerrock 108, tip 2 i izljevni ventil.

DEMI V-ON

ID. 864 680

544 mm / 356 mm / 130 mm / ø 46 mm

JEDNOBOJNI (108)

283,75 €

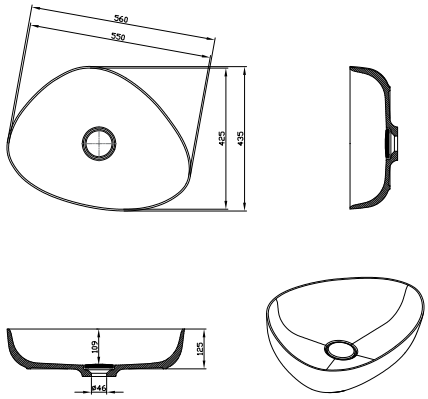

Uključujući poklopac Kerrock 108, tip 2 i izljevni ventil.

ODA V-ON

ID. 864 690

550 mm / 425 mm / 109 mm / ø 46 mm

JEDNOBOJNI (108)

297,50 €

Kerrock, rođen da odskoči od prosjeka!

Legenda: novo novo V = poklopac sifona

NOVO

Kerrock **Umivaonici**

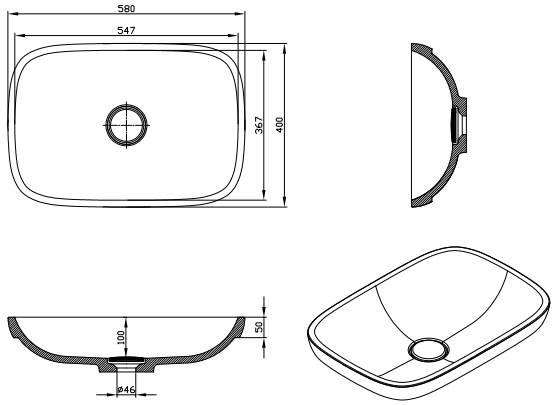

Uključujući poklopac Kerrock 108, tip 2 i izljevni ventil.

GLORIA 580 V-IN

547 mm / 367 mm / 100 mm / ø 46 mm ID. 864 720

JEDNOBOJNI (108)

308,75 €

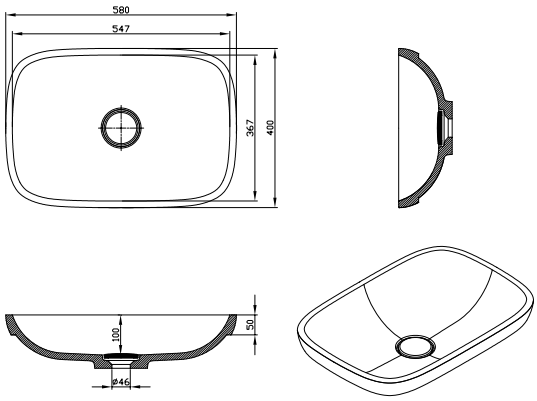

Uključujući poklopac Kerrock 108, tip 2 i izljevni ventil.

GLORIA 580 V-UN

547 mm / 367 mm / 100 mm / ø 46 mm ID. 864 730

JEDNOBOJNI (108)

281,25 €

NOVO Legenda: novo /V = poklopac sifona

NOVO

Kerrock **Umivaonici**

kerrock®

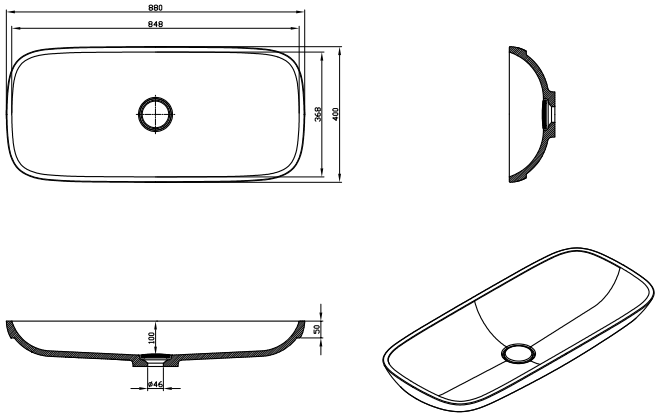

Uključujući poklopac Kerrock 108, tip 2 i izljevni ventil.

GLORIA 880 V-IN

848 mm / 368 mm / 100 mm / ø 46 mm ID. 864 740

JEDNOBOJNI (108)

340,00 €

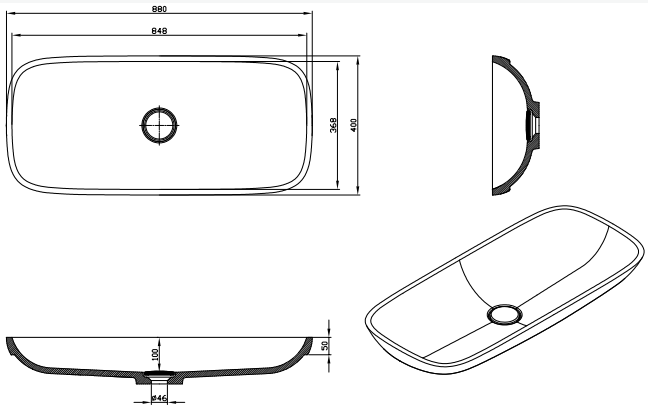

Uključujući poklopac Kerrock 108, tip 2 i izljevni ventil.

GLORIA 880 V-UN

848 mm / 368 mm / 100 mm / ø 46 mm ID. 864 750

JEDNOBOJNI (108)

308,75 €

NOVO

Kerrock **Umivaonici**

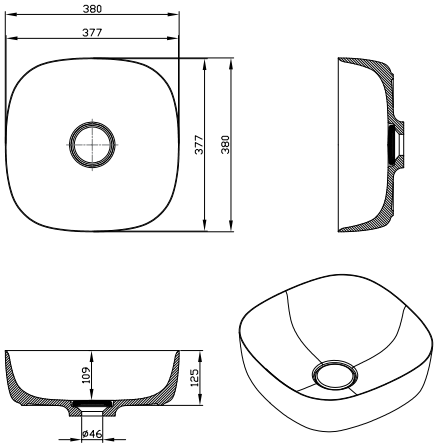

Uključujući poklopac Kerrock 108, tip 2 i izljevni ventil.

LUX 380 V-ON

377 mm / 377 mm / 109 mm / ø 46 mm ID. 598 010

JEDNOBOJNI (108)

243,75 €

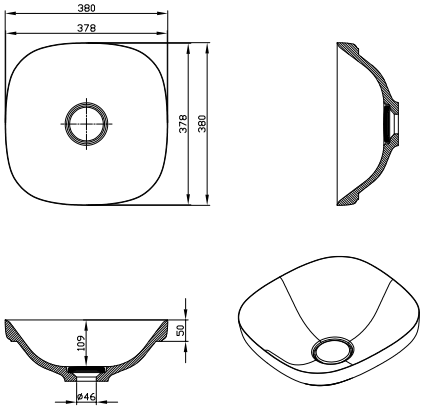

Uključujući poklopac Kerrock 108, tip 2 i izljevni ventil.

LUX 380 V-IN

378 mm / 378 mm / 109 mm / ø 46 mm ID. 598 020

JEDNOBOJNI (108)

236,25 €

Legenda: novo V = poklopac sifona

NOVO

Kerrock **Umivaonici**

kerrock®

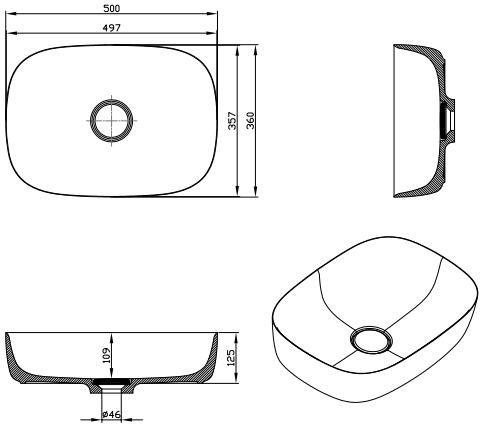

Uključujući poklopac Kerrock 108, tip 2 i izljevni ventil.

LUX 500 V-ON

497 mm / 357 mm / 109 mm / ø 46 mm

ID. 598 030

JEDNOBOJNI (108)

260,00 €

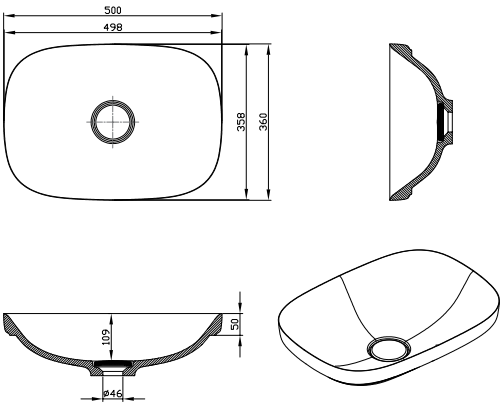

Uključujući poklopac Kerrock 108, tip 2 i izljevni ventil.

LUX 500 V-IN

498 mm / 358 mm / 109 mm / ø 46 mm

ID. 598 040

JEDNOBOJNI (108)

247,50 €

Beskrajna snaga mašte. “

NOVO

Kerrock **Umivaonici**

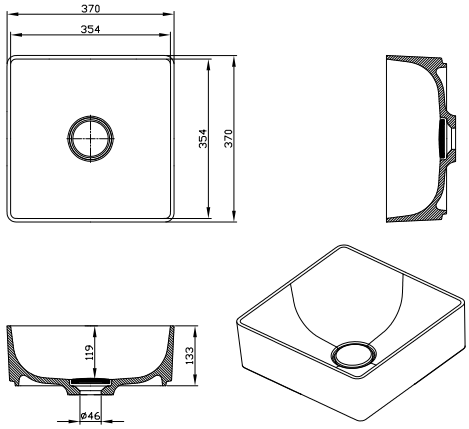

Uključujući poklopac Kerrock 108, tip 2 i izljevni ventil.

ARIANA 370 V-ON

354 mm / 354 mm / 119 mm / ø 46 mm ID. 864 700

JEDNOBOJNI (108)

287,50 €

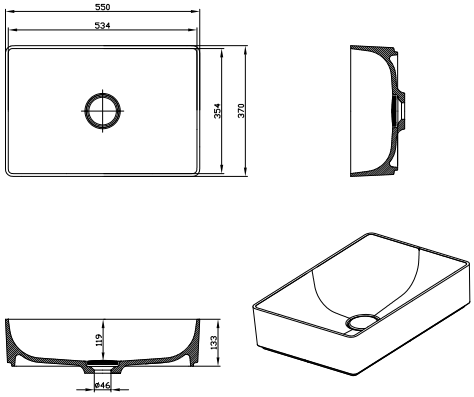

Uključujući poklopac Kerrock 108, tip 2 i izljevni ventil.

ARIANA 550 V-ON

534 mm / 354 mm / 119 mm / ø 46 mm ID. 864 710

JEDNOBOJNI (108)

318,75 €

Legenda: novo V = poklopac sifona

Kerrock **Umivaonici**

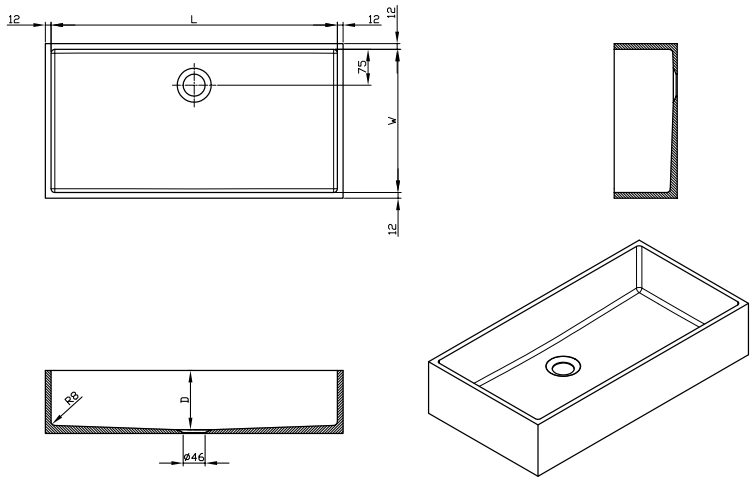

LINA

DIMENZIJA (L x W x D)	JEDNOBOJNI	GRANIT	TERACO
300 mm x 300 mm x 120 mm	**400,00 €**	**415,00 €**	**418,75 €**
400 mm x 300 mm x 120 mm	**428,75 €**	**446,25 €**	**452,50 €**
500 mm x 300 mm x 120 mm	**460,00 €**	**478,75 €**	**488,75 €**
600 mm x 300 mm x 120 mm	**488,75 €**	**510,00 €**	**521,25 €**

DIMENZIJA (L x W x D)	JEDNOBOJNI	GRANIT	TERACO
300 mm x 350 mm x 120 mm	**413,75 €**	**428,75 €**	**435,00 €**
400 mm x 350 mm x 120 mm	**442,50 €**	**461,25 €**	**467,50 €**
500 mm x 350 mm x 120 mm	**472,50 €**	**495,00 €**	**501,25 €**
600 mm x 350 mm x 120 mm	**501,25 €**	**526,25 €**	**535,00 €**

DIMENZIJA (L x W x D)	JEDNOBOJNI	GRANIT	TERACO
300 mm x 370 mm x 120 mm	**416,25 €**	**435,00 €**	**437,50 €**
400 mm x 370 mm x 120 mm	**446,25 €**	**465,00 €**	**470,00 €**
500 mm x 370 mm x 120 mm	**476,25 €**	**497,50 €**	**505,00 €**
600 mm x 370 mm x 120 mm	**525,00 €**	**528,75 €**	**540,00 €**

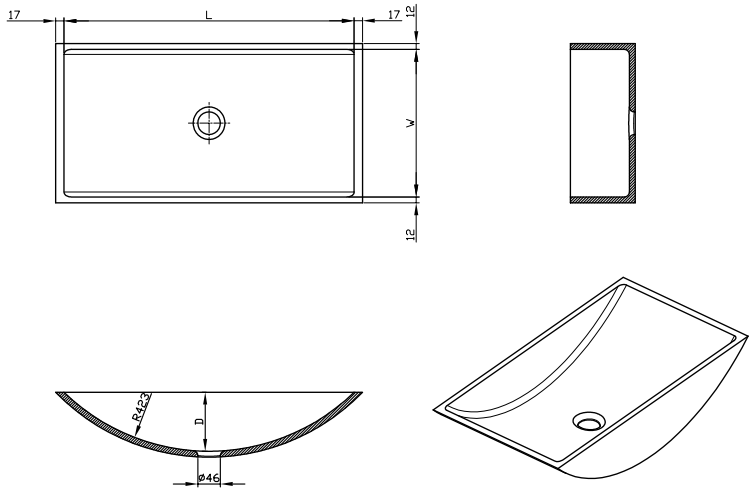

LUNA

DIMENZIJA (L x W x D)	JEDNOBOJNI	GRANIT	TERACO
300 mm x 300 mm x 120 mm	**388,75 €**	**403,75 €**	**408,75 €**
400 mm x 300 mm x 120 mm	**418,75 €**	**437,50 €**	**442,50 €**
500 mm x 300 mm x 120 mm	**447,50 €**	**468,75 €**	**475,00 €**
600 mm x 300 mm x 120 mm	**477,50 €**	**501,25 €**	**508,75 €**

DIMENZIJA (L x W x D)	JEDNOBOJNI	GRANIT	TERACO
300 mm x 350 mm x 120 mm	**403,75 €**	**421,25 €**	**425,00 €**
400 mm x 350 mm x 120 mm	**435,00 €**	**452,50 €**	**460,00 €**
500 mm x 350 mm x 120 mm	**463,75 €**	**486,25 €**	**493,75 €**
600 mm x 350 mm x 120 mm	**493,75 €**	**518,75 €**	**526,25 €**

DIMENZIJA (L x W x D)	JEDNOBOJNI	GRANIT	TERACO
300 mm x 370 mm x 120 mm	**412,50 €**	**427,50 €**	**433,75 €**
400 mm x 370 mm x 120 mm	**441,25 €**	**461,25 €**	**466,25 €**
500 mm x 370 mm x 120 mm	**470,00 €**	**493,75 €**	**500,00 €**
600 mm x 370 mm x 120 mm	**500,00 €**	**525,00 €**	**533,75 €**

NOVO

Kerrock **Umivaonici**

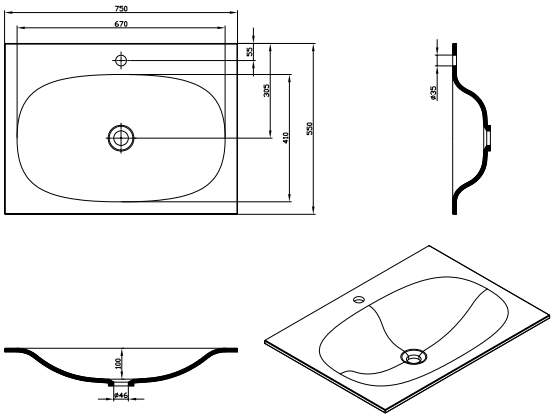

TRINITY 750

750 mm / 550 mm / 100 mm / ø 46 mm ID. 813 900

JEDNOBOJNI (108)

386,25 €

Spreman za zidnu montažu.

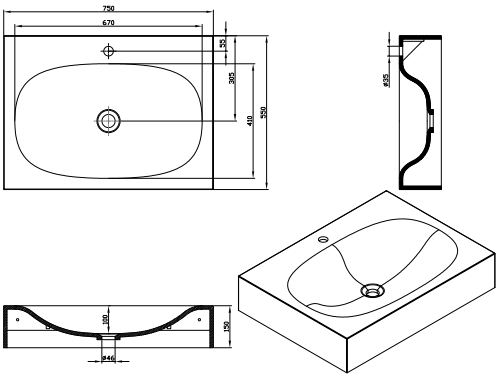

TRINITY-E 750

750 mm / 550 mm / 150 mm / ø 46 mm ID. 813 910

JEDNOBOJNI (108)

610,00 €

Legenda: / novo V = poklopac sifona

NOVO

Kerrock **Umivaonici**

kerrock®

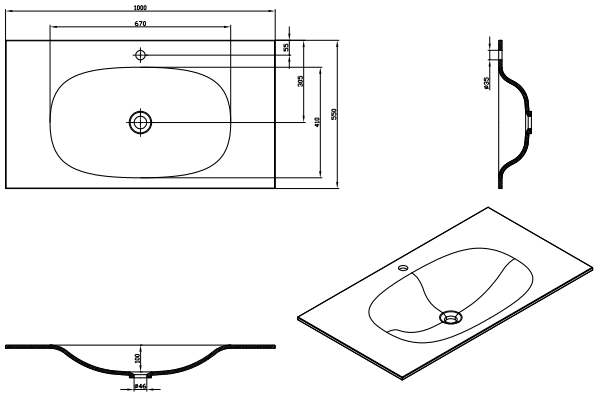

TRINITY 1000

1000 mm / 550 mm / 100 mm / ø 46 mm ID. 813 920

JEDNOBOJNI (108)

438,75 €

Pripravljen za montažo na zid. / Spreman za zidnu montažu.

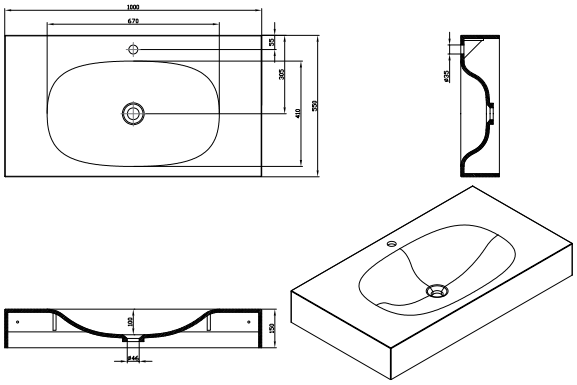

TRINITY-E 1000

1000 mm / 550 mm / 150 mm / ø 46 mm ID. 813 930

JEDNOBOJNI (108)

658,75 €

Uzbudljiv suživot linija.

Kerrock **Kupaonske kade**

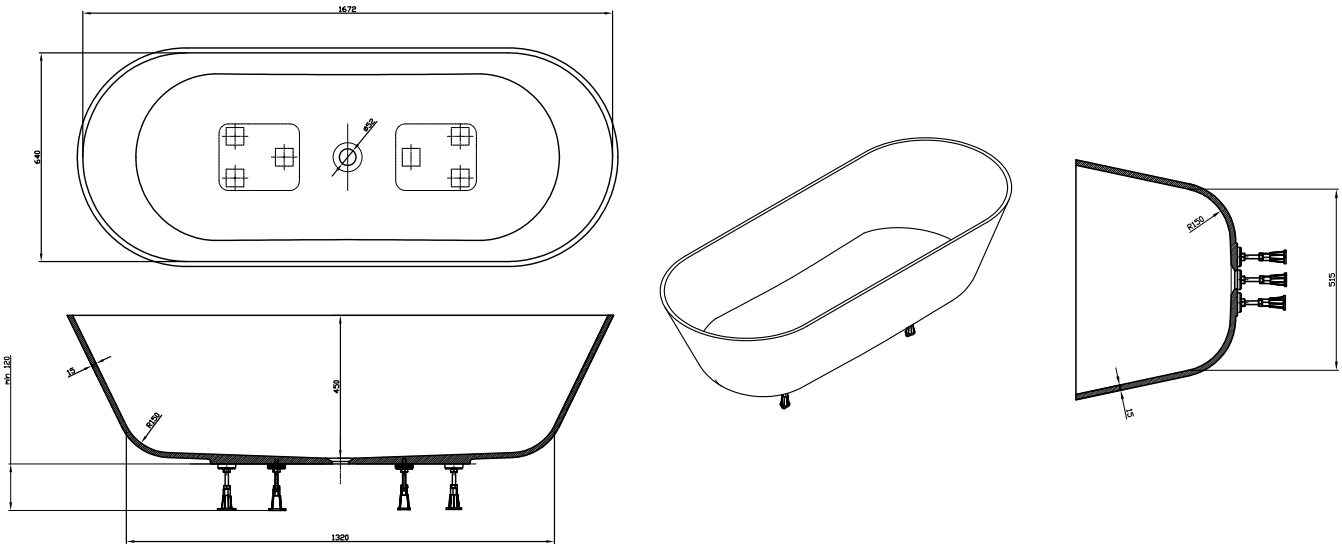

Priložene nogice i odljevno preljevna garnitura click-clack.

ATYS ID. 624 410

1672 mm / 640 mm / 515 mm / ø 52 mm

JEDNOBOJNI (108)

1.558,75 €

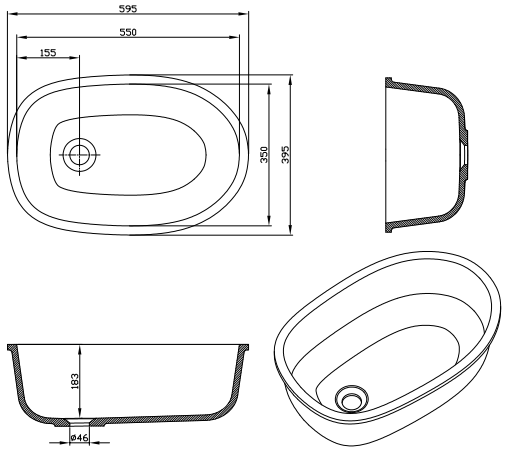

HEIDI

ID. 837 240

550 mm / 350 mm / 183 mm / ø 46 mm

JEDNOBOJNI (108)

281,25 €

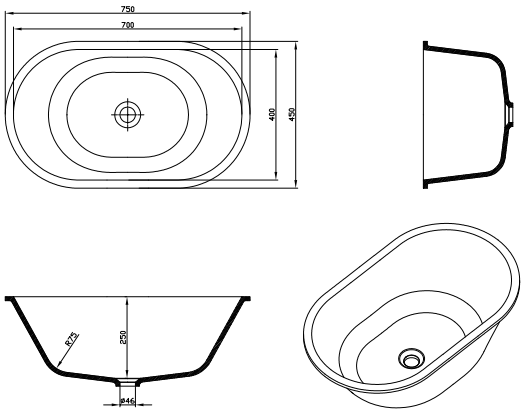

SOFIA

ID. 620 180

700 mm / 400 mm / 250 mm / ø 46 mm

JEDNOBOJNI (108)

295,00 €

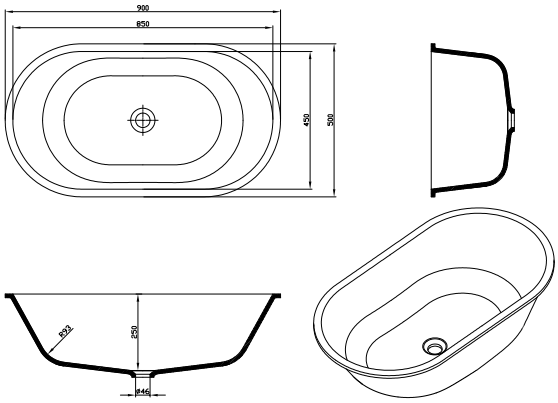

ADA

ID. 620 190

850 mm / 450 mm / 250 mm / ø 46 mm

JEDNOBOJNI (108)

317,50 €

Kerrock **Kuhinjski sudoperi**

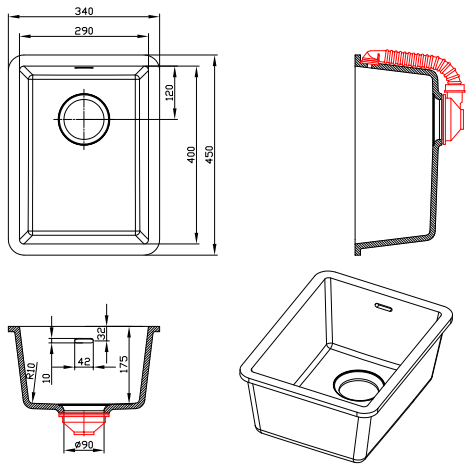

ALYA

290 mm / 400 mm / 175 mm / ø 90 mm

JEDNOBOJNI (100, 108, 503, 901)

192,50 €

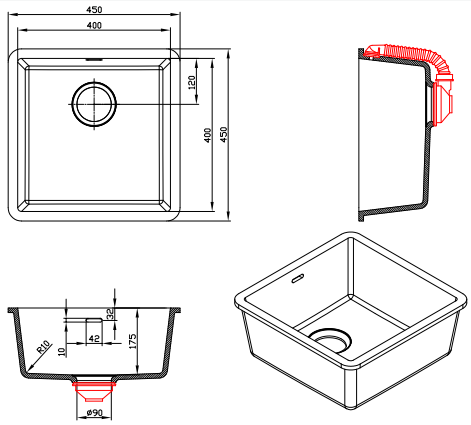

FLORA

400 mm / 400 mm / 175 mm / ø 90 mm

JEDNOBOJNI (100, 108, 503, 901)

201,25 €

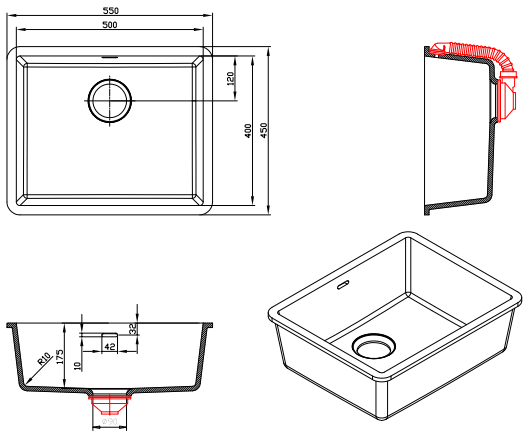

CORA

500 mm / 400 mm / 175 mm / ø 90 mm

JEDNOBOJNI (100, 108, 503, 901)

211,25 €

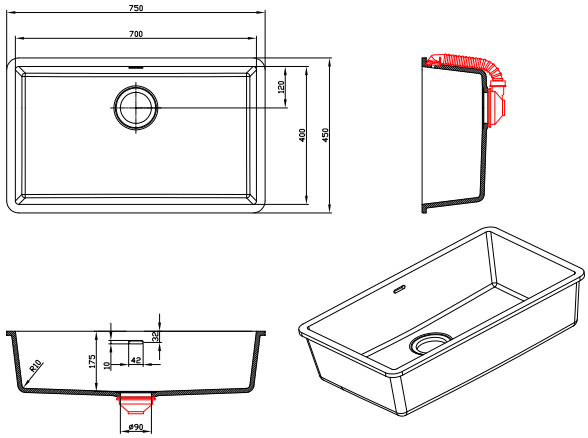

BETA

700 mm / 400 mm / 175 mm / ø 90 mm

JEDNOBOJNI (100, 108, 503, 901)

307,50 €

Kerrock **Kuhinjski sudoperi**

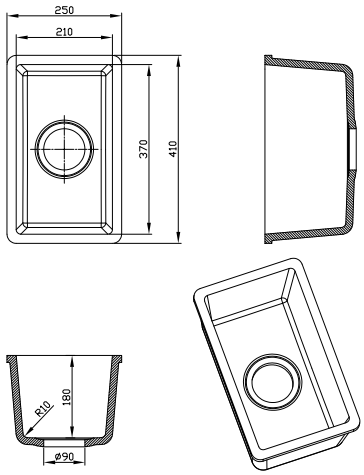

SONIA

370 mm / 210 mm / 180 mm / ø 90 mm

JEDNOBOJNI **136,25 €**

GRANIT
(1090, 5080, 5083, 9095) **161,25 €**

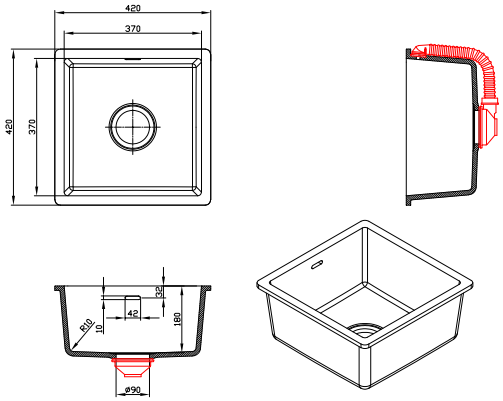

EMMA

370 mm / 370 mm / 180 mm / ø 90 mm

JEDNOBOJNI **182,50 €**

GRANIT
(1090, 5080, 5083, 9095) **217,50 €**

€

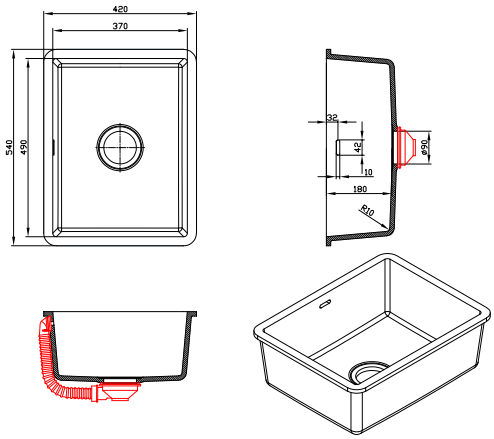

NADIA

490 mm / 370 mm / 180 mm / ø 90 mm

JEDNOBOJNI **198,75 €**

GRANIT
(1090, 5080, 5083, 9095) **237,50 €**

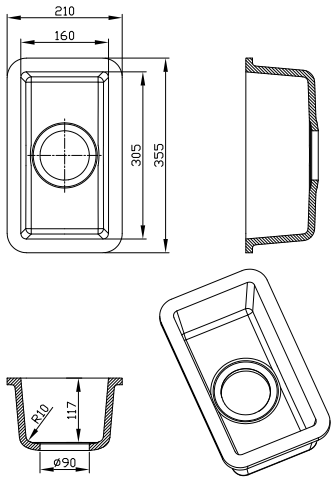

PIKA

305 mm / 160 mm / 117 mm / ø 90 mm

JEDNOBOJNI (100, 108, 503, 901)

131,25 €

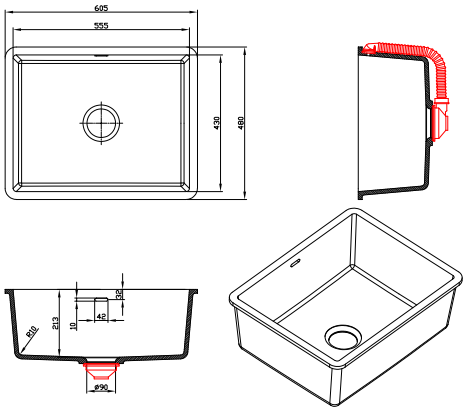

KHLOE

555 mm / 430 mm / 213 mm / ø 90 mm

JEDNOBOJNI (100, 108, 503, 901)

258,75 €

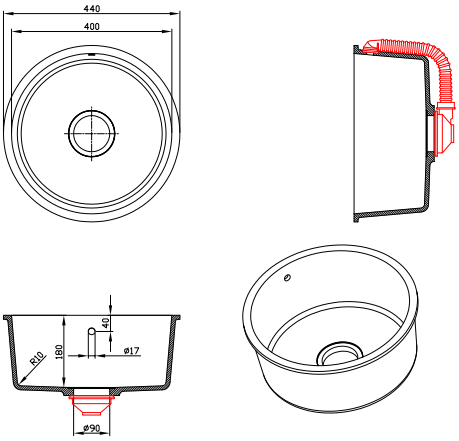

ALITA

ø 400 mm / 180 mm / ø 90 mm

JEDNOBOJNI (100, 108, 503, 901)

201,25 €

Kerrock **Kuhinjski sudoperi**

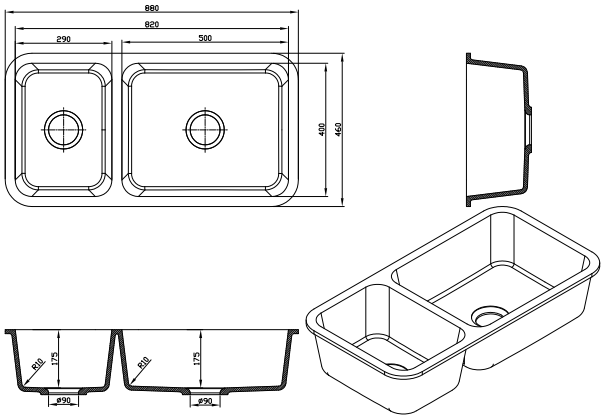

HELEN

ID. 624 820

820 mm / 400 mm / 175 mm / ø 90 mm

JEDNOBOJNI (108)

333,75 €

Beskrajna snaga mašte.

ELLA 180

402 mm / 182 mm / 170 mm / ø 90 mm

ELLA 340

402 mm / 342 mm / 170 mm / ø 90 mm

ELLA 400

402 mm / 402 mm / 170 mm / ø 90 mm

NOVO

ELLA 500

502 mm / 402 mm / 170 mm / ø 90 mm

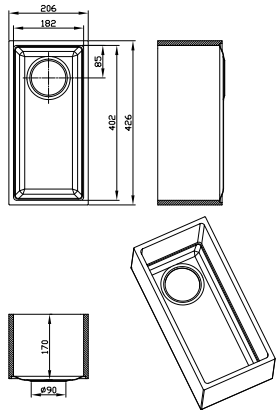

JEDNOBOJNI	323,75 €
GRANIT	342,50 €
TERACO	347,50 €

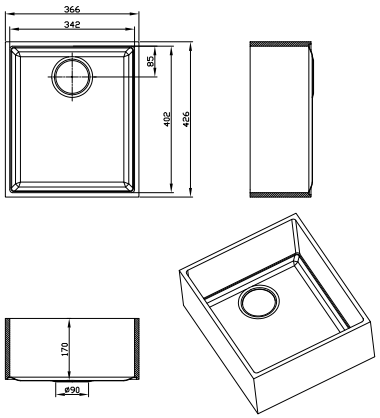

JEDNOBOJNI	361,25 €
GRANIT	383,75 €
TERACO	392,50 €

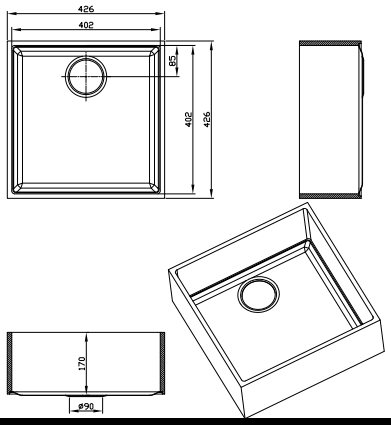

JEDNOBOJNI	383,75 €
GRANIT	410,00 €
TERACO	420,00 €

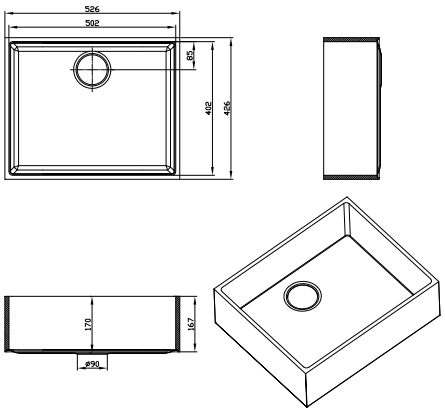

JEDNOBOJNI	440,00 €
GRANIT	471,25 €
TERACO	482,50 €

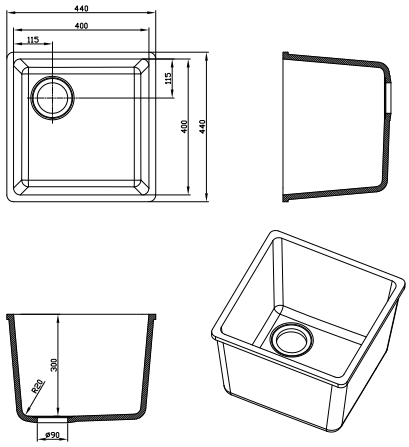

AVA

ID. 611 510

400 mm / 400 mm / 300 mm / ø 90 mm

JEDNOBOJNI (108)

258,75 €

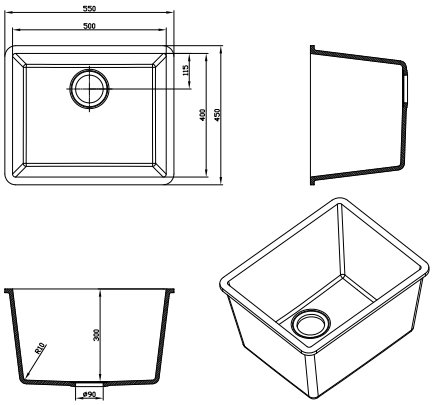

CARA

ID. 623 990

500 mm / 400 mm / 300 mm / ø 90 mm

JEDNOBOJNI (108)

308,75 €

€

Zato što zahtijevate učinkovitost.

PRELJEVNI SET

ZA UMIVAONIKE

ID. 015 360

7,88 €

PRELJEVNI SET

ZA KUHINJSKE SUDOPERE

ID. 210 736

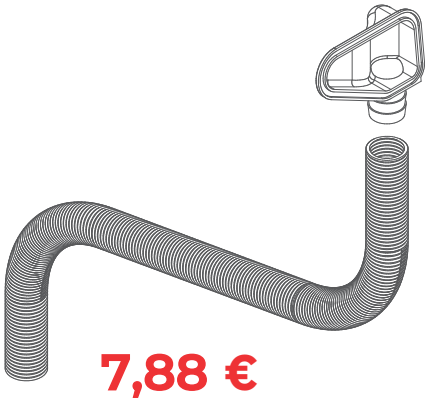

7,88 €

KERROCK POKLOPAC 108, ZA KERROCK UMIVAONIKE

TIP 1 / TIP 1

ID. 596 600

ø 93 mm

108

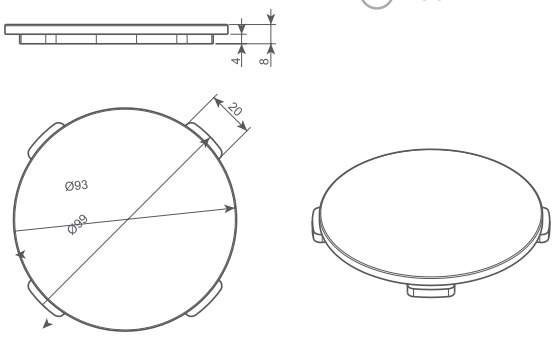

VITA V, BRINA V, CHERI V, LORA V **22,50 €**

TIP 2 / TIP 2

ID. 597 410

ø 85 mm

108

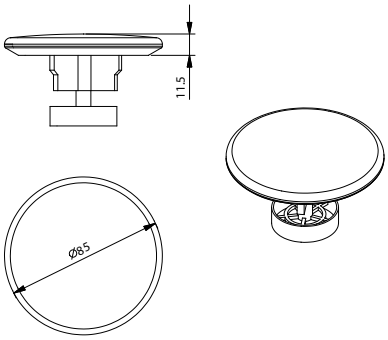

SOFT, DEMI, ODA,
GLORIA, LUX, ARIANA **46,25 €**

VAKUUMSKI DIZAČ, SET (dva komada)

ID. 597 430

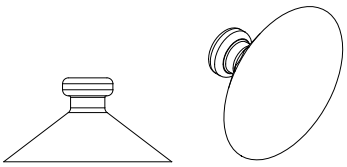

4,63 €

Univerzalni sifoni

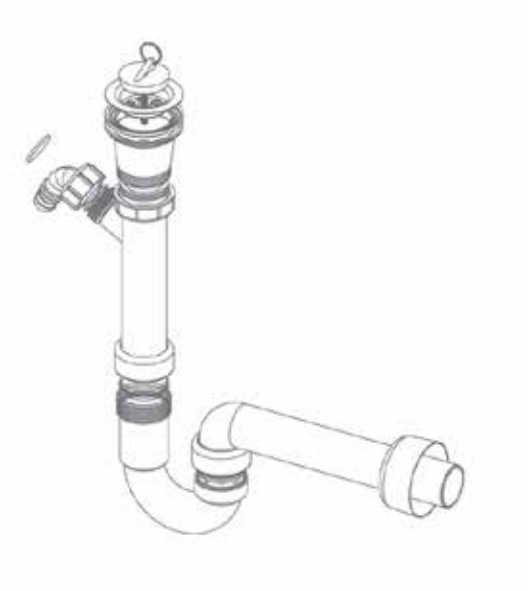

SIF-UM/46; ID. 6510

- sifon ø 45 za umivaonike

TRU, BLANCA, MAJA, IVA, ANA, RONDO, META, KERI, JANA, AJDA, BEA, BRINA, CHERI, KELI, LORA, VITA, IRIS, ROSA, BRINA V, CHERI V, LORA V, LINA, LUNA, INA 400, INA 500, INA 600, INA 700, TISA, HEIDI, SOFT 380 V-ON, SOFT 380 V-IN, SOFT 380 V-UN, SOFT 550 V-ON, SOFT 550 V-IN, SOFT 550 V-UN, DEMI V-ON, ODA V-ON, GLORIA 700 V-IN, GLORIA 700 V-UN, GLORIA 1000 V-IN, GLORIA 1000 V-UN, LUX 380 V-ON, LUX 380 V-IN, LUX 500 V-ON, LUX 500 V-IN, ARIANA 370 V-ON, ARIANA 550 V-ON, TRINITY 750, TRINITY 1000, TRINITY-E 750, TRINITY-E 1000.

17,50 €

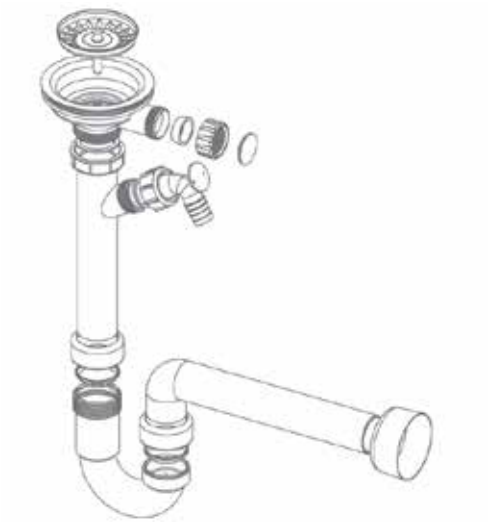

SIF-UM/90; ID. 214 640

- sifon ø 90 za kuhinjski sudoper s preljevom ili bez njega

BETA, CORA, FLORA, ALYA, KHLOE, PIKA, ALITA, SONIA, EMMA, NADIA, ELLA 180, ELLA 340, ELLA 400, ELLA 500, AVA, CARA

20,00 €

SIF-DV/90; ID. 214 650

- dupli sifon ø 90 s priključkom

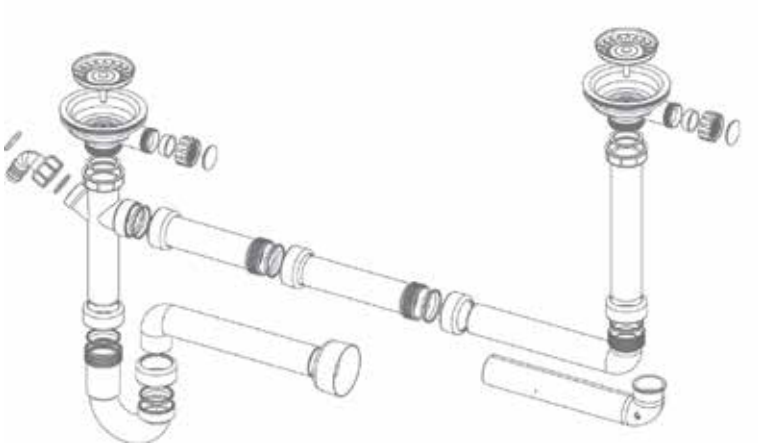

HELEN i sve kombinacije dvaju kuhinjskih sudopera. Maksimalan razmak između sifona je 550 mm.

31,25 €

ID. 015 372

IZLJEVNI VENTIL

click-clack, fi 46, crom

- za korita s preljevom ili bez

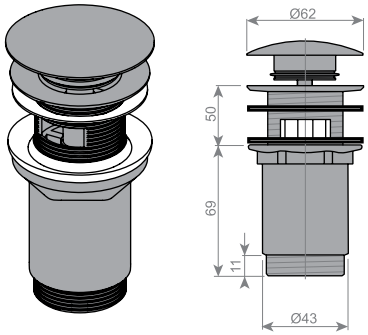

23,75 €

TRU, BLANCA, MAJA, IVA, ANA, RONDO, META, KERI, JANA, AJDA, BEA, BRINA, CHERI, KELI, LORA, LINA, LUNA, INA 400, INA 500, INA 600, INA 700, TISA, HEIDI, TRINITY 750, TRINITY 1000, TRINITY-E 750, TRINITY-E 1000.

SIFON CROM; ID. 015 371

- za izljevni ventil click-clack, fi 45, crom

46,25 €

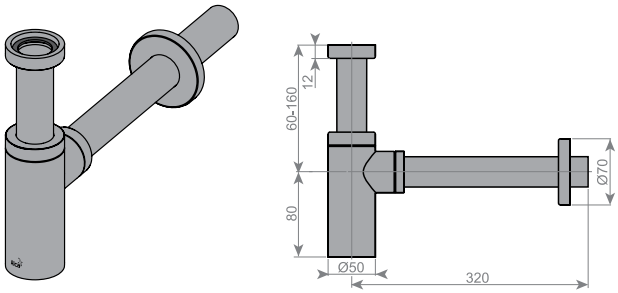

značajke /	vrijednost /	metoda /
VOLUMENSKA MASA	1680–1750 kg/m^3	SIST EN ISO 1183-1 metoda A / SIST EN ISO 1183-1 metoda A
MODUL SAVIJANJA	8600–9200 MPa	SIST EN ISO 178
ČVRSTOĆA PRI SAVIJANJU	49–80 MPa	SIST EN ISO 178
RASTEZNA ČVRSTOĆA	36–50 MPa	SIST EN ISO 527-1
RASTEZLJIVOST PRI CIJEPANJU	0,50–0,90 %	SIST EN ISO 527-1
ŽILAVOST	3,0–6,0 kJ/m^2	SIST EN ISO 179-1
ČVRSTOĆA (po Barcolu)	58–64	SIST EN 59
KOEFICIJENT LINEARNOG RASTEZANJA	3,3–4,2 x 10^{-5}K^{-1}	α (–20 °C - +50 °C)
UPIJANJE VODE (nakon 24 sata)	0,03–0,05 %	SIST EN ISO 62 metoda 1 / SIST EN ISO 62 metoda 1
OTPORNOST NA DJELOVANJE ISPARAVANJA (1 sat)	Ocjena 5 – bez vidljivih promjena	SIST EN 438-2
OTPORNOST NA DJELOVANJE VRUĆE POSUDE	Ocjena 5 – bez vidljivih promjena	SIST EN 438-2
OTPORNOST NA DJELOVANJE UPALJENE CIGARETE	Ocjena 4 - neznatna promjena sjaja, vidljiva samo pod određenim kutom	SIST EN 438-2
POSTOJANOST PRI IZLAGANJU ATMOSFERSKIM UTJECAJIMA	nema promjena	vanjsko izlaganje 2 godine
KLASIFIKACIJA REAKCIJE MATERIJALA NA VATRU	B- s1, d0	SIST EN 13501-1
POVRŠINSKA OTPORNOST	2,0 x 10^{11} – 2,0 x 10^{12} Ω	DIN VDE 0303-3 IEC 93
SPECIFIČNA OTPORNOST	7,9 x 10^{13} – 1,2 x 10^{14} Ω cm	DIN VDE 0303-3 IEC 93
OTPORNOST NA STRUJE ODVODA	CTI 600 M	DIN VDE 0303-1 IEC 112
RELATIVNA DIELEKTRIČNA KONSTANTA (Er)	4,5	DIN VDE 0303-4 IEC 250
FAKTOR DIELEKTRIČNIH GUBITAKA tg pri MHz	2,8 x 10^{-3}	DIN VDE 0303-4 IEC 250

Podaci ne vrijede za ploče ES i MF.

01

3600 x 760 mm (2,74 m²)

debljina ploča	UNI	GRANIT	TERRAZZO	MIDNIGHT BLACK	METALIC	EASY SHAPING	KERROCK MF	LUMINO	LUMINACO	LUMINACO S	MARBLE
3 mm	●	–	–	–	–	–	–	–	–	–	–
6 mm	●	●	–	–	●	–	–	●	–	–	–
8 mm	●	●	● *	–	●	–	–	●	–	–	●
12 mm	●	●	●	●	●	●	●	●	●	●	●
18 mm	●	●	●	–	–	–	–	–	–	–	–

* samo boje: 1050, 1052, 5053

02

3600 x 910 mm (3,28 m²)*

debljina ploča	UNI	GRANIT	TERRAZZO	MIDNIGHT BLACK	METALIC	EASY SHAPING	KERROCK MF	LUMINO	LUMINACO	LUMINACO S	MARBLE
6 mm	●	–	–	–	–	–	–	–	–	–	–

Standardno se izrađuju ploče u bojama 100 i 108. Ostale boje po narudžbi.

03

3600 x 930 mm (3,35 m²)*

debljina ploča	UNI	GRANIT	TERRAZZO	MIDNIGHT BLACK	METALIC	EASY SHAPING	KERROCK MF	LUMINO	LUMINACO	LUMINACO S	MARBLE
12 mm	●	–	–	–	–	–	–	–	–	–	–

Standardno se izrađuju ploče u bojama 100 i 108. Ostale boje po narudžbi.

04

3600 x 1350 mm (4,86 m²)

debljina ploča	UNI	GRANIT	TERRAZZO	MIDNIGHT BLACK	METALIC	EASY SHAPING	KERROCK MF	LUMINO	LUMINACO	LUMINACO S	MARBLE
6 mm	●	●	–	–	●	–	–	–	–	–	–
8 mm	●	●	–	–	●	–	–	–	–	–	–
12 mm	●	●	● *	–	●	–	–	–	–	–	–

*osim boje: 1157, 1158, 1159, 1160, 9204

Ploče različitih dimenzija nisu iste sarže, zbog toga je među njima moguće odstupanje u nijansi.

Conty plus d.o.o.
Karlovačka cesta 100,
10250 Lučko, Hrvatska
Email: conty@conty.hr
Tel.: + 385 1 6548 333
+385 91 6133 152

www.CONTY.hr

kerrock®